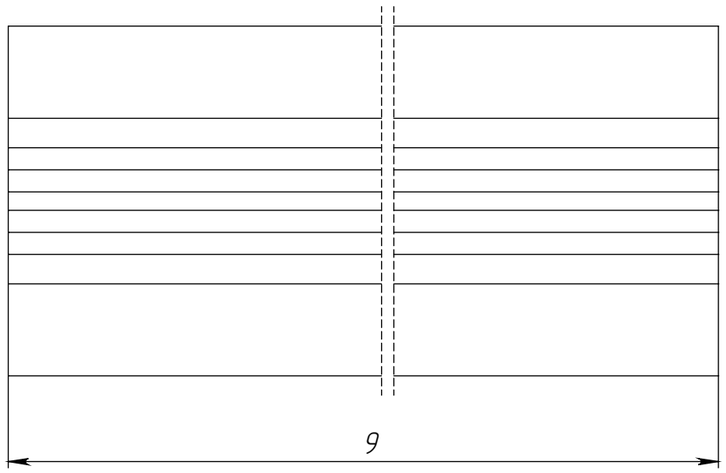

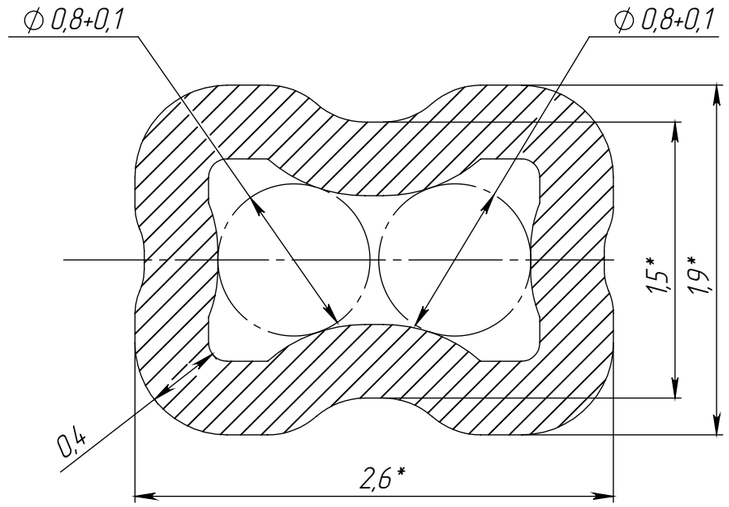

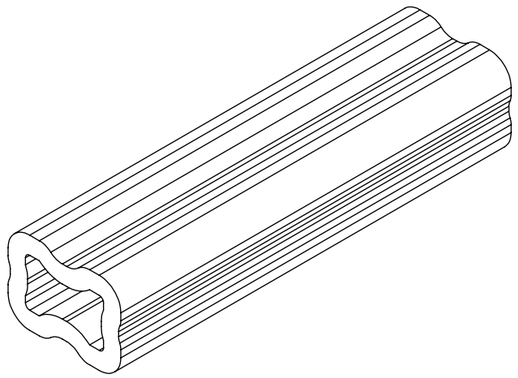

Наружный периметр сечения 8,37* мм

					Зажим	Лит.	Масса	Масштаб
Изм	Лист	№ докум.	Подп.	Дата			0.00	
Разраб.								
Пров.								
Т.контр.						Лист 1	Листов 1
Принял							
Н.контр.							
Утв.							

Подпись и дата

Инв. № дубл.

Взам. инв. №

Подпись и дата

Инв. № подл.

Зажим Копировал Формат А3